TAVOLA 11 - SCHEMA IMPIANTO EVAPOTRASPIRAZIONE

SEZIONE LONGITUDINALE

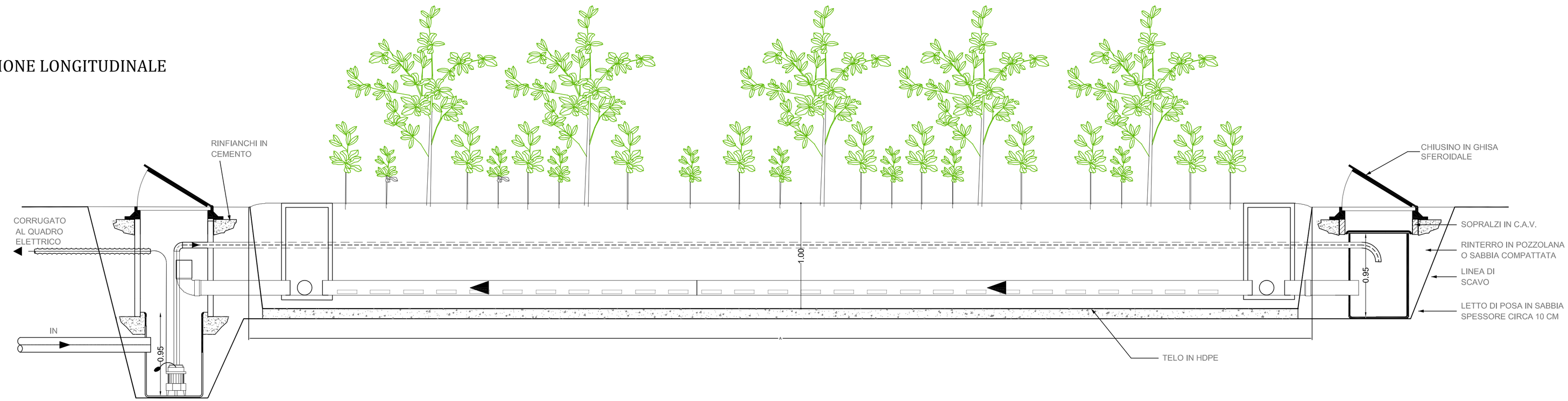

SEZIONE TRASVERSALE

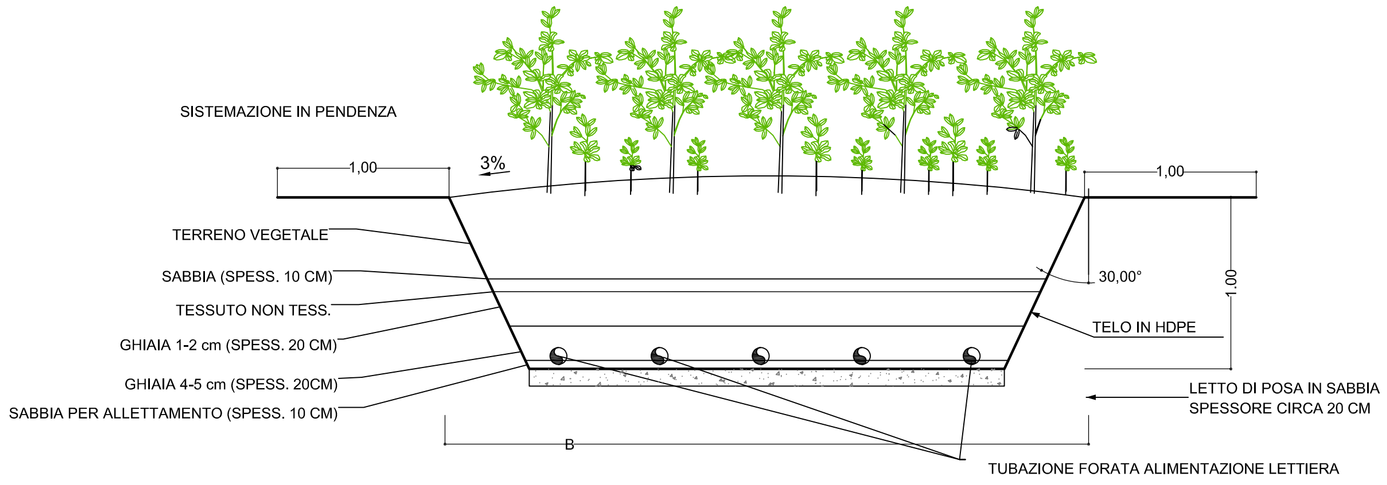

PIANTA

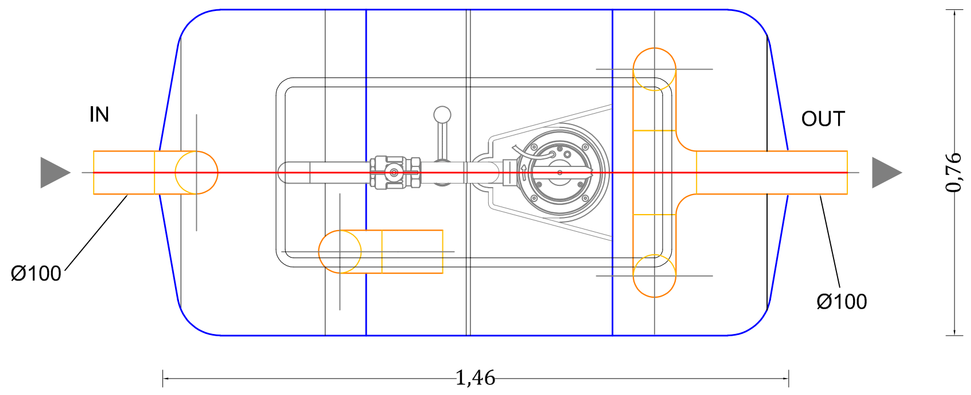

SIMULAZIONE IMPIANTO

SEZIONE TRASVERSALE

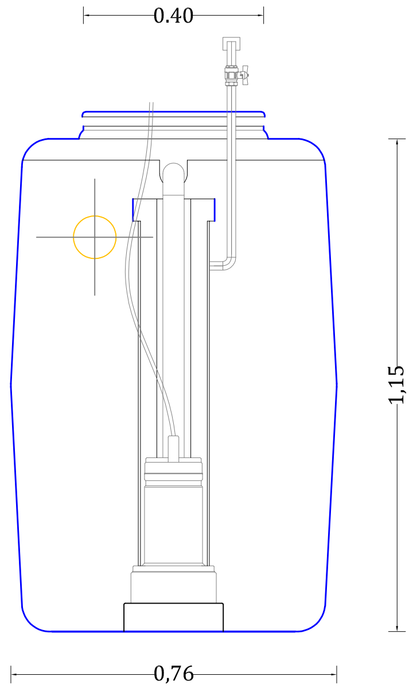

SEZIONE LONGITUDINALE

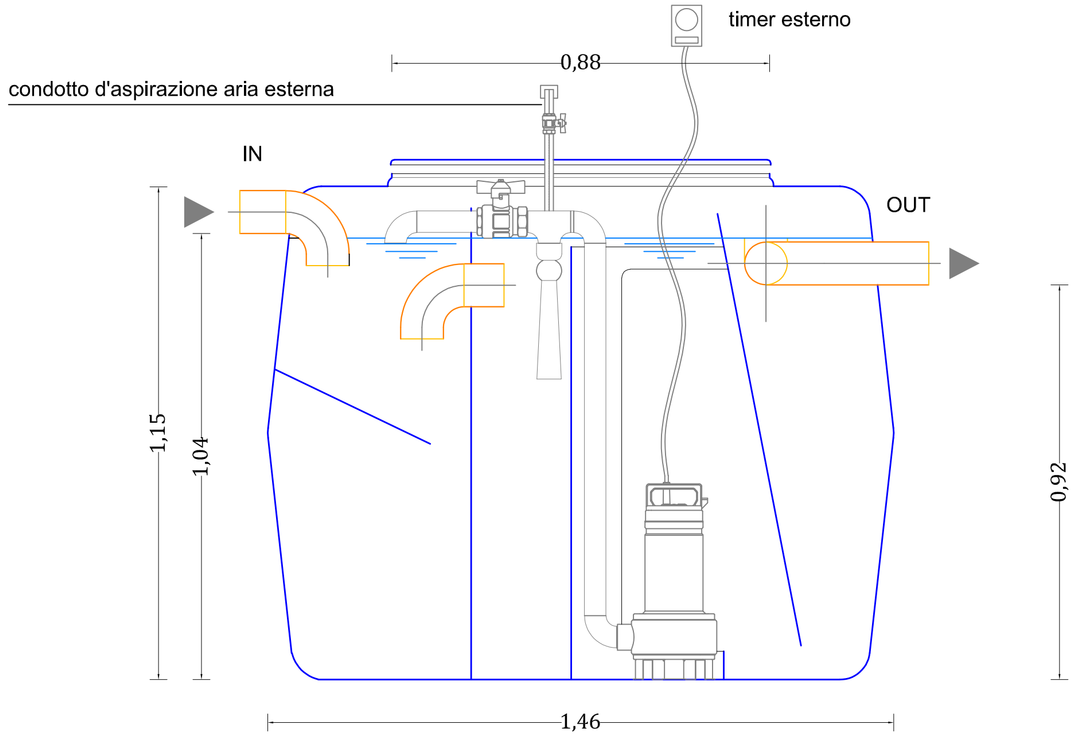

COMUNE DI ORISTANO
provincia di ***Oristano***

Progettisti

Ing. Piergiuseppe Sechi
(Oristano 08.05.1956 - SCHPGS56E08G113K)

via Genbaldi 21 - 09070 San Vero Milis (OR)
P.Iva 00688400951
Tel. 373.7234776
pec. piergiuseppe.sechi@ingpec.eu

ORDINE INGEGNERI PROVINCIA ORISTANO n. 238 Dr. Ing. Sechi Piergiuseppe

Committenti

Figus Giorgio	macrocomparto "A"	INVARIATO
Deiosi Antonio	macrocomparto "A"	INVARIATO
Arangino Ivan	macrocomparto "A"	INVARIATO
Melis Cristiano	macrocomparto "B"	INVARIATO
Melis Trasporti S.R.L.	macrocomparto "B"	INVARIATO
Del Rio Demetrio	macrocomparto "C"	IN VARIANTE
Carta Luca	macrocomparto "D"	NUOVO
Loi Salvatore	macrocomparto "D"	NUOVO
Melo Giovanni Francesco	macrocomparto "D"	NUOVO
Casu Giampiero	macrocomparto "D"	NUOVO

Progetto di

ESTENSIONE PIANO DI LOTTIZZAZIONE CONVENZIONATA DENOMINATO BORGO VERDE, AREA ORISTANO NORD-OVEST - VIALE REPUBBLICA - ORISTANO

Oggetto Tavola

SCHEMA IMPIANTO EVAPOTRASPIRAZIONE
- particolari costruttivi lettiera
- particolari costruttivi depuratore

Collaboratori
- Geom. Davide Pulisci
- Geom. Sergio Naitza

Tavola **11**

Codice Documento	Scala di Progetto	Data emissione
- 001.Sa Rodia.2023	1:25 - 1:10	28.02.2023